JIE 潔錠萬向

(04)2293-6028

萬向抽氣罩 淨護實驗室

用創新爲健康未來護航

Innovating for a Healthy Future

(04)2293-6028

JIE 潔錠萬向

(04)2293-6028

看不見的守護，

看得見的未來。

守護呼吸健康，創造安全實驗室空間。

在科學探索的旅程中，每一次呼吸都應是純淨的。

我們深知，實驗室不僅是創造發現的場所，更是培養未來科學家的搖籃。

作爲實驗室空氣解決方案的專業提供商，我們致力於通過先進的源頭捕捉技術，將有害氣體在擴散前精準捕集。從精密儀器分析室到化學教學實驗室，我們爲您提供符合國際安全標準的高端排風系統，讓專注與創新不再受廢氣幹擾。

JIE 潔錠萬向
(04)2293-6028

機械邏輯與材料美學
(Mechanical Logic & Material Aesthetics)

從結構到性能的升級
Upgrading from Structure to Performance

我們將高強度鋁合金的剛性與高密度強化尼龍的柔韌進行了深度的異構融合。

鋁合金：賦予管體輕盈且穩固的骨架，確保大跨度下的結構強度。

強化尼龍：作爲關節核心，它以極低的摩擦係數和超長的抗疲勞週期，賦予了設備絲滑且持久的傳動表現。

這不僅是材質的堆疊，更是對實驗室長效使用壽命的嚴苛承諾。

打破傳統，我們將所有平衡連桿與精密阻尼構件移出氣流通道。

環境隔離：核心機械結構與腐蝕性廢氣實現物理隔絕，從源頭杜絕了化學侵害導致的機械失效。

效能最大化：風道內部全平滑設計，大幅降低紊流與壓損，實現近乎無聲的靜謐運行。

針對不同的捕捉需求，提供經流體力學計算的 Φ75 與 Φ100 雙規格方案。

Φ75 系列：靈活移動提供高面風速的瞬時捕集，確保每一縷煙氣在擴散前被精準鎖定。

Φ100 系列：專爲大風量環境設計，在提供寬闊覆蓋半徑的同時，保持氣流場的極度穩定。



JIE 潔錠萬向
(04)2293-6028

D63 系列

精密捕捉，靈巧佈局

專爲有限空間與精密操作環境設計。

管徑設計：63mm纖細管徑配合緊湊型內置平衡結構，在確保高效捕捉能力的同時，賦予了吸氣臂極致的靈活性與操作感。

材質工藝：主體結構，輕量化與耐用性兼具，表面精致質感，適配高端實驗室等多場景。

靈活性能：內置緊湊平衡結構，關節可360°靈活調節，操作無卡頓，精準定位捕風點。

排風效率：在保障極致靈活性的同時，維持穩定氣流捕捉能力，滿足實驗室精密排風需求。

佈局優勢：靈巧緊湊的管徑設計，可靈活適配複雜實驗檯佈局，不佔用額外操作空間。



精緻外觀 靈活輕巧

360靈活調節 操作絲滑

精準捕風 高效排風

TECHNICAL SPECIFICATIONS

JIE 潔錠萬向
(04)2293-6028



D63Y1



D63Y2



D63F1



D63F2

技術參數

型號	上部支撐結構	管體材質	排風量
D63Y1	環保增強PP圓管	環保增強PP	0-160m³/h
D63Y2	環保增強PP圓管	鋁鎂合金	0-160m³/h
D63F1	鋁鎂合金方管	環保增強PP	0-160m³/h
D63F2	鋁鎂合金方管	鋁鎂合金	0-160m³/h

壓降

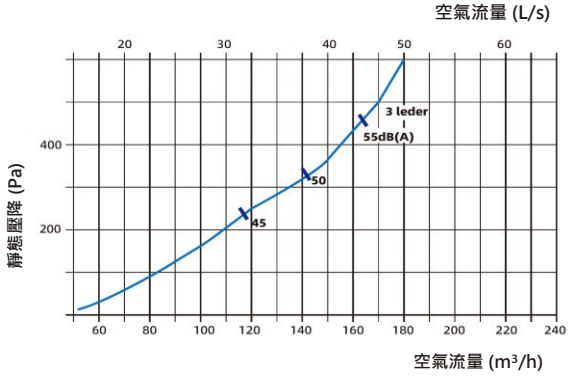

根據 ISO 5167-1 標準測量靜態壓降
根據 ISO 3743 標準測量噪音等級
噪音等級請參考聲壓級

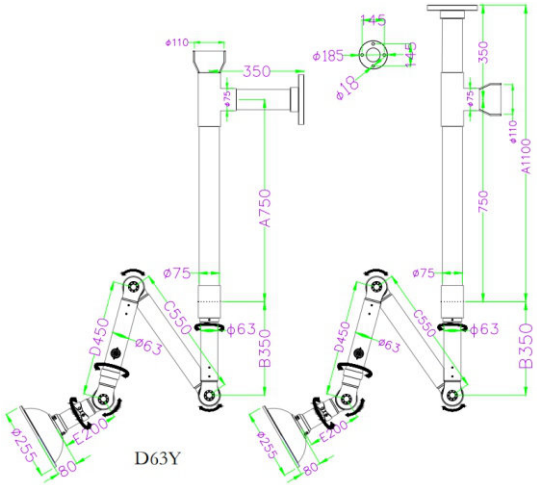

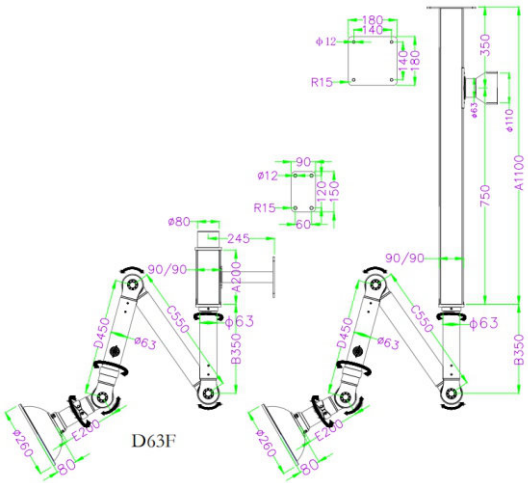

JIE 潔錠萬向
(04)2293-6028

提升實驗室
安全靈活排風環境

D75 系列 | 全能之選，實驗室排氣標準

作爲實驗室靈活排風系統的主要設備，D75 系列在性能、耐用性與靈活性之間達到了完美的平衡。無論是基礎教育還是尖端科研，其豐富的配置選項都能爲您提供量身定製的淨化方案。







雙重密封防漏 低風阻設計

絲般順滑 懸停可靠 精緻靈活

TECHNICAL SPECIFICATIONS

JIE 潔錠萬向
(04)2293-6028



D75Y1



D75Y2



D75F1



D75F2

技術參數

型號	上部支撐結構	管體材質	排風量
D75Y1	環保增強PP圓管	環保增強PP	0-200m³/h
D75Y2	環保增強PP圓管	鋁鎂合金	0-200m³/h
D75F1	鋁鎂合金方管	環保增強PP	0-200m³/h
D75F2	鋁鎂合金方管	鋁鎂合金	0-200m³/h

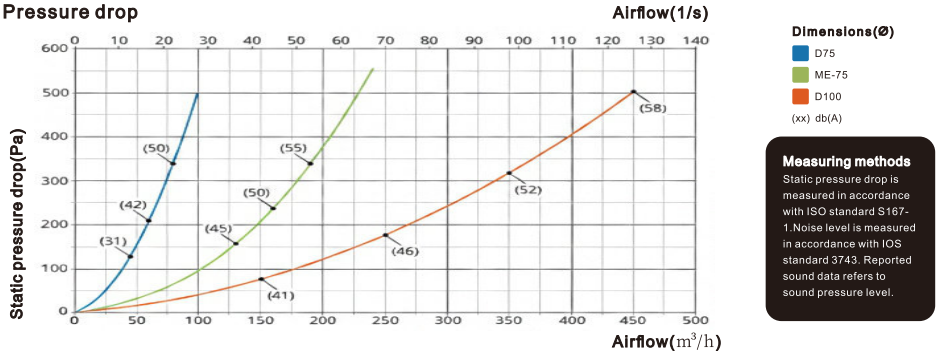

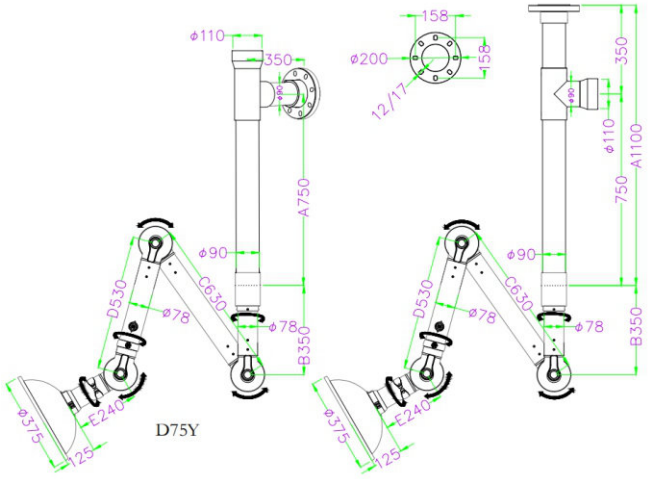

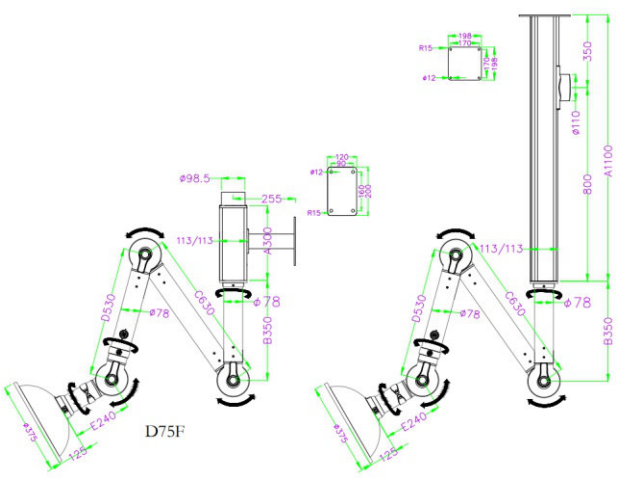

提升實驗室
安全靈活排風環境

D100 系列 | 卓越風量，強勁捕捉性能主標題

D100 系列專爲高濃度煙塵、大排量化學揮發及需要遠距離捕捉的工況而生。100mm 的超大管徑確保了在極低壓降下實現極高的空氣流通量，是工業製造、製藥及重度化學實驗的理想選擇。







內置緊湊平衡結構

關節360度靈活調節

操作無卡頓 精準定位捕風點

TECHNICAL SPECIFICATIONS

JIE 潔錠萬向
(04)2293-6028



D100Y1



D100F1



D100F2

技術參數

型號	上部支撐結構	管體材質	排風量
D100Y1	環保增強PP圓管	環保增強PP	0-400m³/h
D100F1	鋁鎂合金方管	環保增強PP	0-400m³/h
D100F2	鋁鎂合金方管	環保增強PP	0-400m³/h

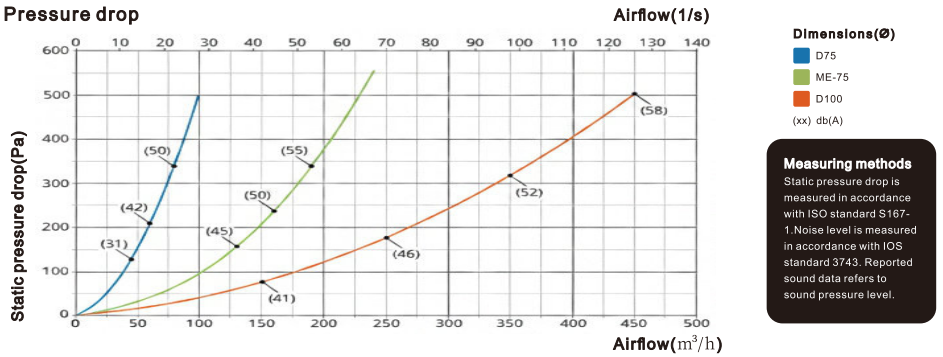

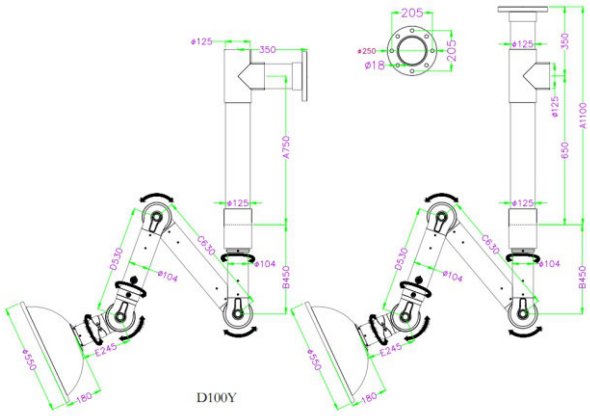

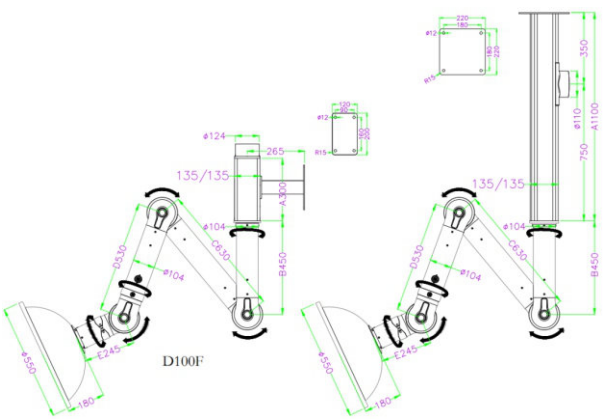

提升實驗室
安全靈活排風環境

以外置聯動技術，確立安全與耐用的全新維度

M-Series 系列專爲對穩定性有極致要求的現代化實驗室打造。我們摒棄了傳統的內置彈簧結構，創新性地引入外置聯動連桿技術。

這一設計將支撐構件完全移出風道，不僅從根本上杜絕了腐蝕性廢氣對機械關節的侵害，更確保了風道內部的絕對通暢。配合鋁合金管身與尼龍關節，M-Series 實現了「指哪停哪」的極致懸停手感與可靠耐久性。







外置聯杆：

提升抽吸效率 恆久穩固

特殊伸縮結構設計：

使壓力損失顯著低於傳統抽氣臂

極致靜音：

流線型風道設計，噪音 < 60dB。

TECHNICAL SPECIFICATIONS

JIE 潔錠萬向
(04)2293-6028



D75-T1500



D75-L1500



D100-T1500



D100-L1500

技術參數

型號	伸縮管徑	支撐系統	管體材質	排風量
D75-T1500	75-90mm	外置進口氣壓桿	鋁鎂合金	0-200m³/h
D75-L1500	75-90mm	外置進口氣壓桿	鋁鎂合金	0-200m³/h
D100-T1500	100-115mm	外置進口氣壓桿	鋁鎂合金	0-400m³/h
D100-L1500	100-115mm	外置進口氣壓桿	鋁鎂合金	0-400m³/h

Druckverlusttabelle

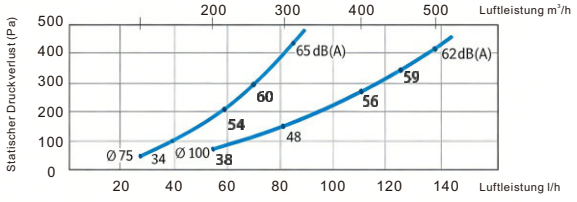

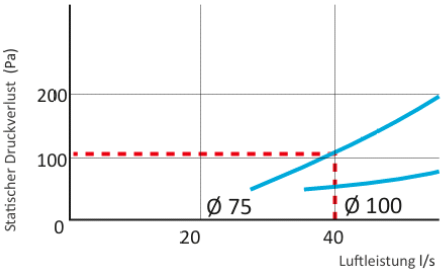

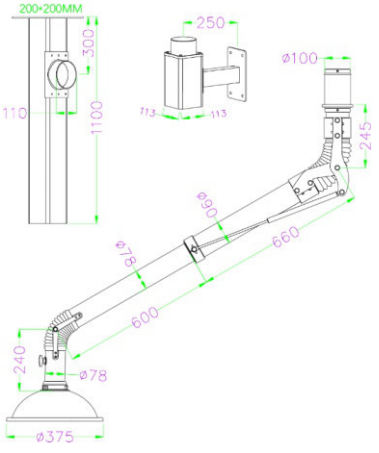

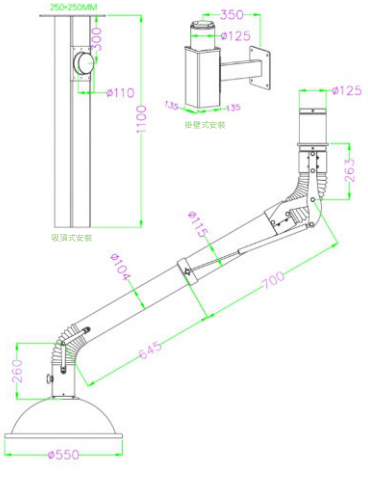



D63Y1



D63Y2



D63F1



D63F2



D75Y1



D75Y2



D75F1



D75F2



D100Y1



D100F1



D100F2



D75-T1500



D100-T1500

75 管徑系列普通款：



K125L-08



K125L-03



K125L-17



K125L-14



K125L-22



K125L-28

多種不同安裝方式供選擇

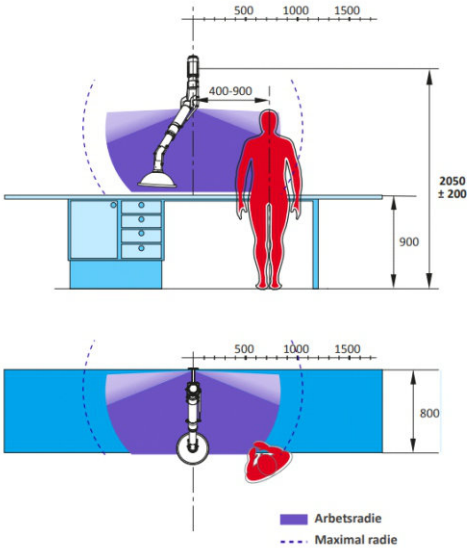

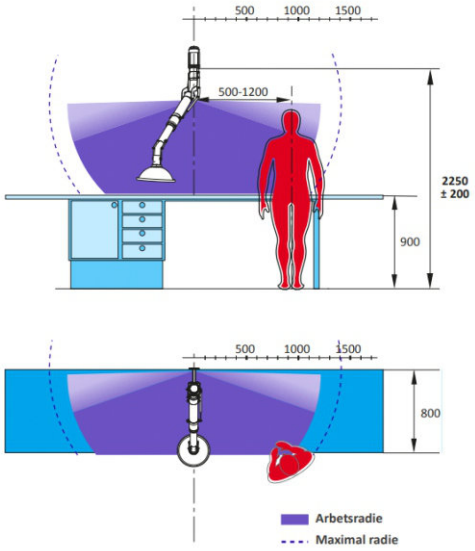

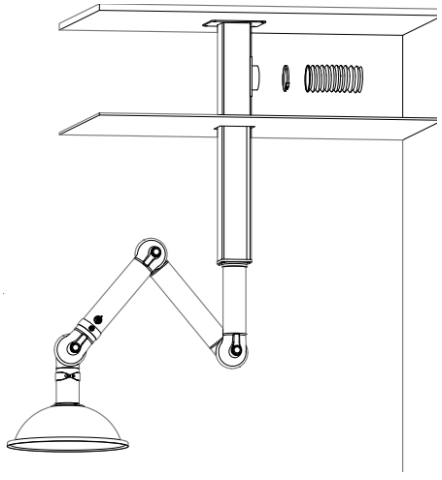

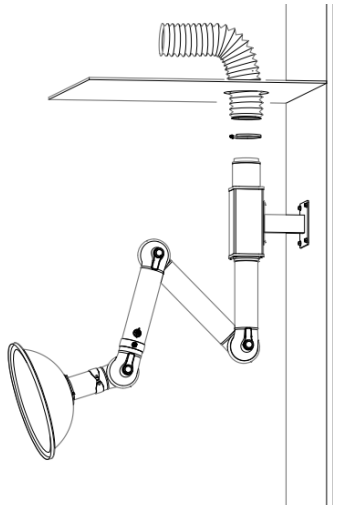

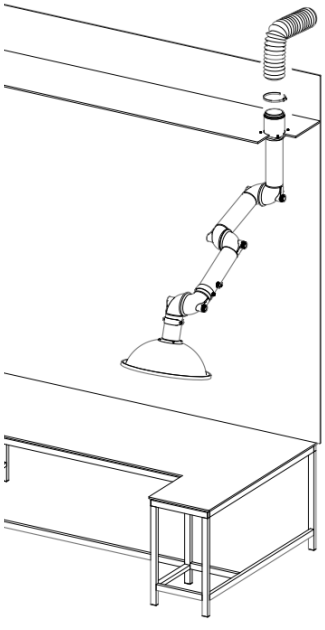

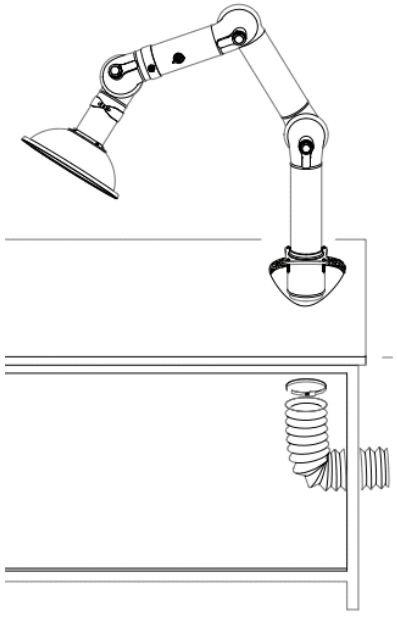

JIE 潔錠萬向
(04)2293-6028

守護呼吸，精準捕捉
——定義純淨的實驗室未來

金富諾系列萬向排氣罩的誕生，不僅源於對流體動力學的極致追求，更源於我們對每一位科研人員健康環境的深切關懷。

從精密零件的選材到氣流路徑的優化，每一個細節都旨在爲您創造一個靜謐、安全、高效的工作空間。